采用SOP8封装
1A线性锂离子电池充电器

概述

AP5056 是一款完整的单节锂离子电池采用恒定电流/恒定电压线性充电器。其底部带有散热片的 SOP8 封装与较少的外部元件数目使得 AP5056 成为便携式应用的理想选择。AP5056 可以适合 USB 电源和适配器电源工作。

由于采用了内部 PMOSFET 架构,加上防倒充电路,所以不需要外部隔离二极管。热反馈可对充电电流进行自动调节，以便在大功率操作或高环境温度条件下对芯片温度加以限制。充电电压固定于 4.2V，而充电电流可通过一个电阻器进行外部设置。当充电 电流在达到最终浮充电压之后降至设定值 1/10 时，AP5056 将自动终止充电循环。

当输入电压（交流适配器或 USB 电源）被拿掉时，AP5056 自动进入一个低电流状态，将电池漏电流降至 2uA 以下。AP5056 在有电源时也可置于停机模式，将供电电流降至 50uA。

AP5056 的其他特点包括电池温度检测、欠压闭锁、自动再充电和两个用于指示充电、结束的 LED 状态引脚。

应用领域

- 手机、 PDA、MP3、MP4
- 充电器
- 蓝牙、GPS导航仪

主要特性

- 可编程充电电流，可达1000mA
- 不需外接 MOSFET,传感电阻和阻塞二极管
- 用于单节锂电池、采用 SOP 封装的完整线性充电器
- 恒流/恒压充电和热度调节功能使得充电过程高效管理，而无过热危险
- 直接从 USB 接口管理单节锂离子电池充电
- 预设充电电压 4.2V ±1%
- 充电电流输出监控
- 自动重新充电
- 充电状态双输出、无电池和故障状态显示
- 1/10 充电电流终止充电
- 停机模式下的供电电流为50uA
- 2.9V涓流充电阀值电压
- 软启动限制浪涌流
- 电池温度监测功能
- 采用 SOP8-PP 封装

封装

- SOP8-PP

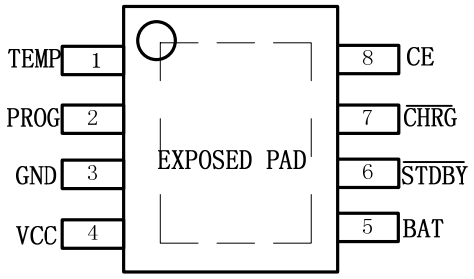
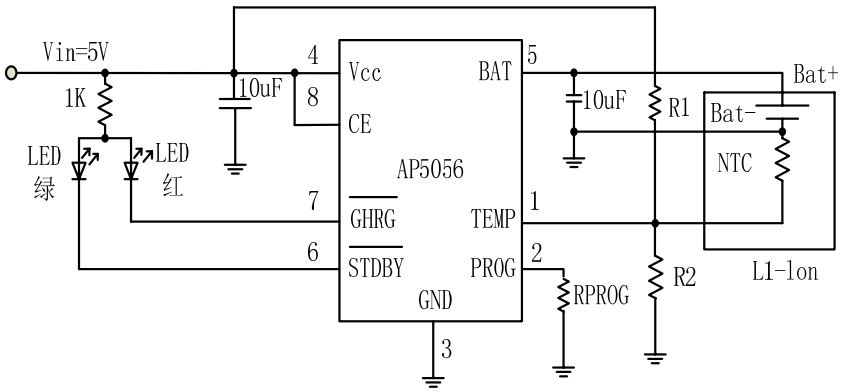
典型应用电路